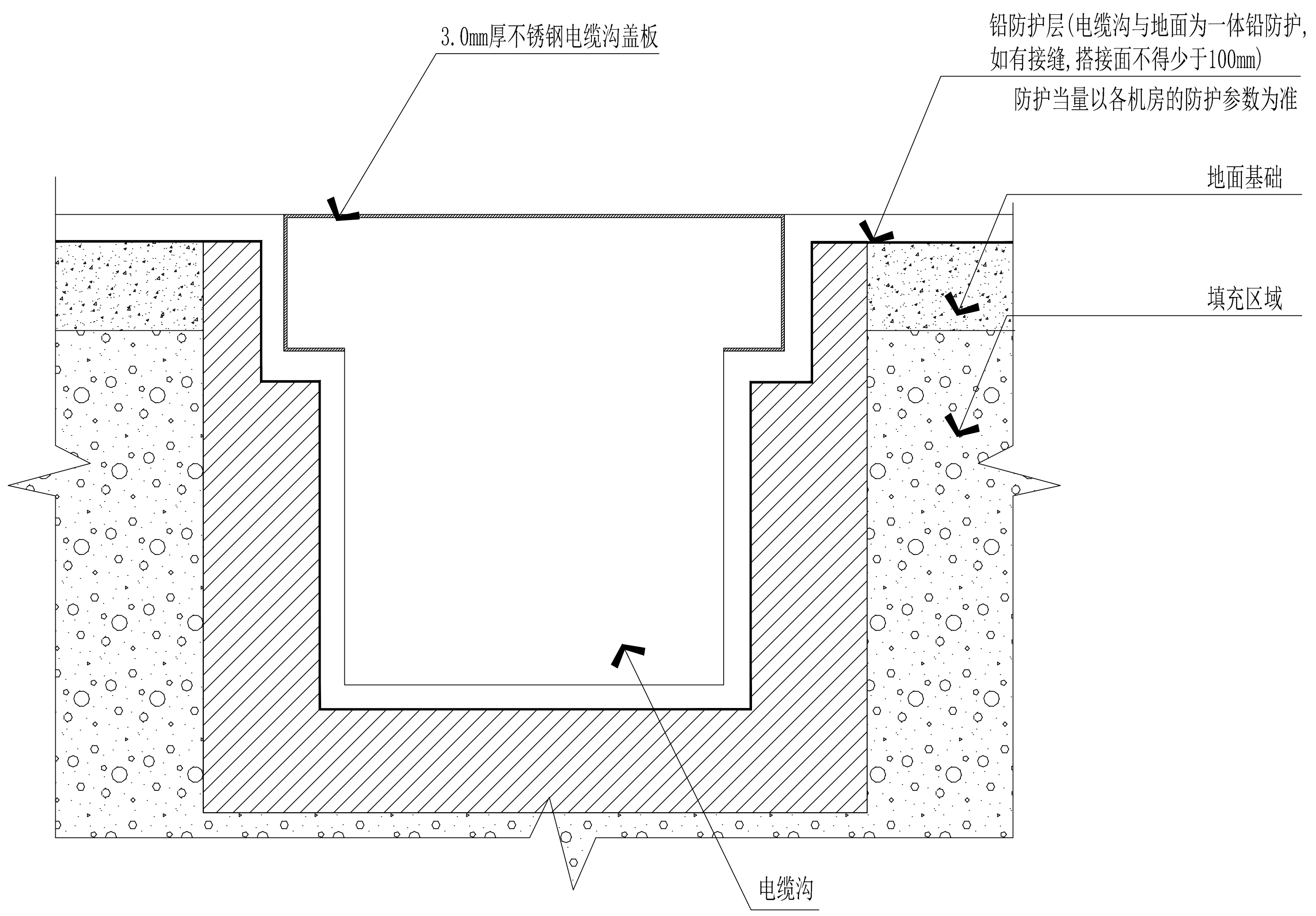
3.0mm厚不锈钢电缆沟盖板
铅防护层(电缆沟与地面为一体铅防护,
如有接缝,搭接面不得少于100mm)
防护当量以各机房的防护参数为准
地面基础
填充区域
电缆沟

a ——— DETAIL SCALE 1:20 铅防护电缆沟大样

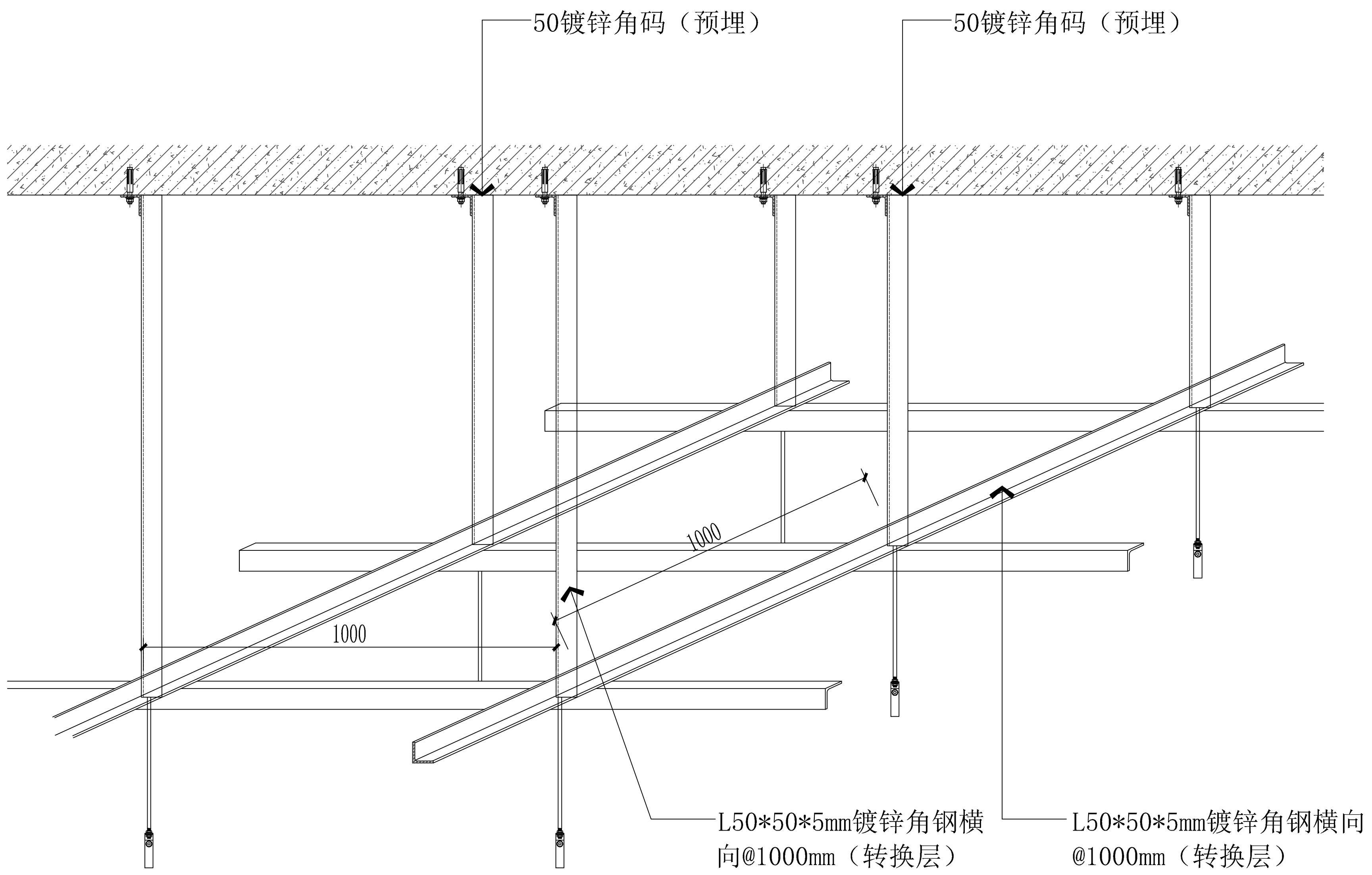
50镀锌角码（预埋）
50镀锌角码（预埋）
1000
1000
L50*50*5mm镀锌角钢横向@1000mm（转换层）
L50*50*5mm镀锌角钢横向@1000mm（转换层）

注：当吊杆长度大于1500mm时，应设置反支撑。反支撑间距不宜大于3600mm，距墙不应大于1800mm。反支撑应相邻对向设置。当吊杆长度大于2500mm时，应设置钢结构转换层。

b ——— DETAIL SCALE 1:20 吊顶转换层大样

会签 COORDINATION	印刷体 PRINT	签署 SIGNATURE
建筑 ARCHI.		
结构 STRUCT.	杨亮源	
给排水 PLUMBING	熊伟杰	
电气 ELEC.	吕珍地	
暖通 HVAC	赵丽英	
燃气 GAS		
装饰 DECOR.		
幕墙 CURT.		
园林 LANDSCAPE		
市政 MUNICIPAL		

深圳市建筑设计研究总院有限公司
SHENZHEN GENERAL INSTITUTE
OF ARCHITECTURAL DESIGN
AND RESEARCH CO.,LTD

不可按图纸(含CAD文件)量取尺寸。所有尺寸均须通过放样确定。未经同意不得使用、泄露、散布或复制本文件及其资料。
DO NOT SCALE FROM DRAWING(ENCLUDING CAD FILES).
ALL DIMENSIONS MUST BE VERIFIED ON SITE. NO USE, DISCLOSURE, DISSEMINATION OR DUPLICATION OF ANY CONTENT IN THIS DOCUMENT IS ALLOWED WITHOUT PRIOR CONSENT.

版次 EDITION No.	修改日期 REVISON DATE	修改原因 REVISON REASON
修改记录 REVISON REMARK		

	印刷体 PRINT	签署 SIGNATURE
审定 APPROVED	王宝秦	
审核 EXAMINED	王宝秦	
项目负责 CAPTAIN	邰仁记	
专业负责 CHIEF ENGI.	顾慧勇	
校对 CHECKED	沐立	
设计 DESIGNED	钟甜玉	
方案设计 SCHEMATIC DESIGN		
制图 DRAWN		

建设单位 CLIENT	化州市人民医院		
建设地点 SITE	广东省化州市		
工程名称 PROJECT	化州市人民医院医学影像中心双能骨密度仪室装修项目		
子项-单体名称 SUBPROJECT-UNIT	防辐射工程（配合预留）		
图名 TITLE	电缆沟及吊顶转换层大样图		
版次 EDITION No.	V1.0	日期 DATE	2026.04
图别 DRAWING TYPE	装施	图号 DRAWING No.	DT-05

合同号 CONTRACT No.	
设计号 DESIGN No.	